luisina DESIGN

RC303/DO055

RC303/DO055

Mitigeur avec cartouche céramique, débit à 9,13L/mn à 3 bars. Flexibles fixes.

Scannez-moi pour retrouver la fiche produit !

Spécifications techniques

Matériau & Coloris

Matériau	Inox massif
Couleur	Inox

Dimensions & Poids

Hauteur (en mm)	215
Hauteur sous bec (en mm)	120
Longueur de bec (en mm)	212
Diamètre base (en mm)	54
Perçage (en mm)	35

Informations complémentaires

Type de modèle	Mitigeur
Type de bec	Bec pivotant
Douchette	Douchette extractible monojet
Mécanisme	Cartouche à disque céramique
Economiseur d'eau	Oui

Raccordement	Flexible 3/8
Degré de rotation (°)	140
Débit à 3 bars(L/mn)	9.13
Norme	ACS
Code EAN	3537390411729

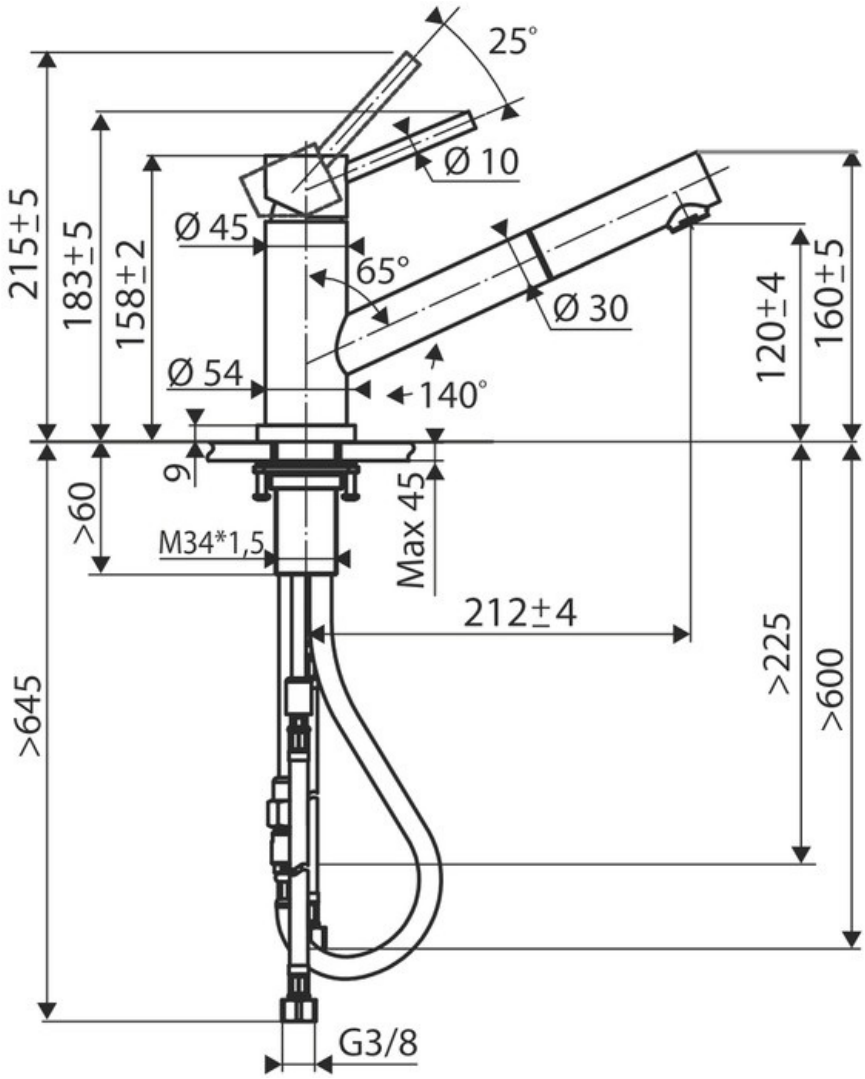

La Boisinière - 35530 Servon-sur-Vilaine
Tél : 02 99 00 24 24
SIRET 31828963400038 - RCS Rennes B 318 289 634 - TVA FR41318289634

SCD LUISINA © 1989-2024