luisina DESIGN

Vibrato Inox lisse

EV54IL1

Cuve à encastrer Luisina 1 grand bac coloris Inox lisse

Cuve à encastrer Luisinox avec vidage manuel chromé.

Scannez-moi pour retrouver la fiche produit !

Spécifications techniques

Matériau & Coloris

Matériau	Luisinox
Couleur	Inox lisse
Couleur évier	Inox lisse

Dimensions & Poids

Largeur (en mm)	570
Profondeur (en mm)	500
Dimension sous meuble (en mm)	600
Largeur encastrement (en mm)	550
Profondeur encastrement (en mm)	480
Largeur cuve (en mm)	520
Profondeur cuve (en mm)	400
Hauteur cuve (en mm)	191
Diamètre bonde cuve (en mm)	90
Largeur cuve principale (en mm)	520

Informations complémentaires

Type de cuve	À encastrer
Nombre de bacs	1 grand bac
Type vidage	Manuel chromé
Trop plein	Oui
Montage robinetterie sur évier	Oui
Positionnement égouttoir	Sans
Norme	EN13310
Code EAN	3537390368337
Marque	Luisina

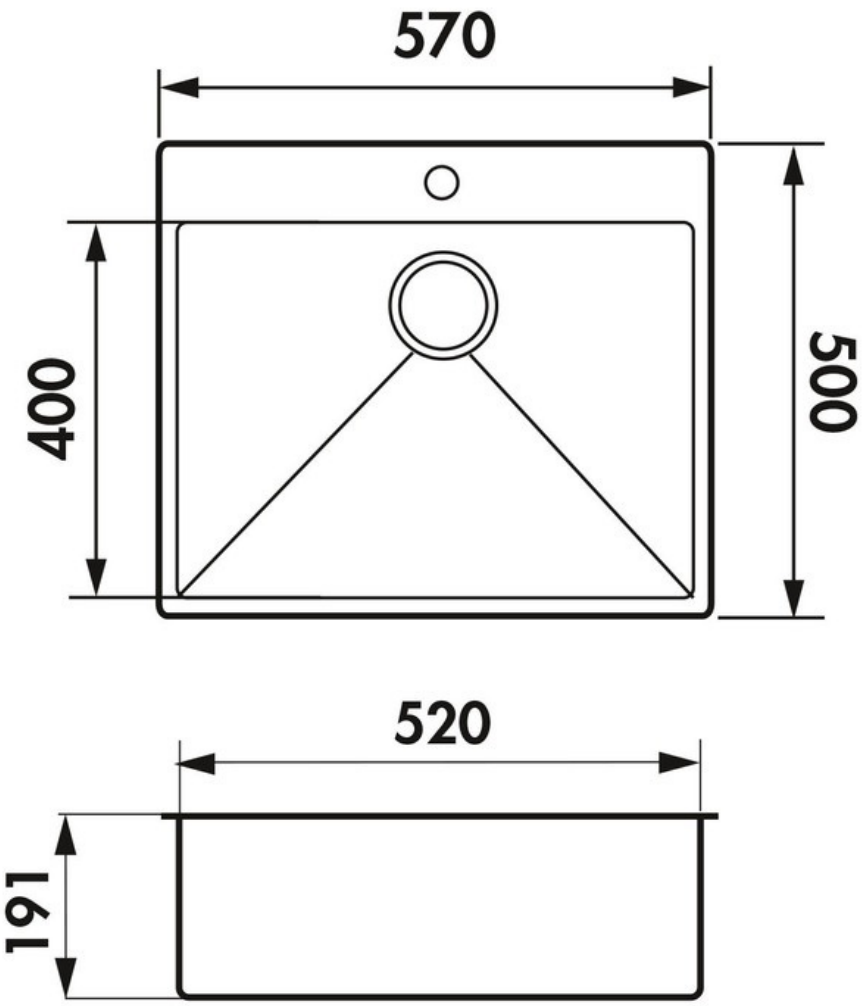

La Boisinière - 35530 Servon-sur-Vilaine
Tél : 02 99 00 24 24
SIRET 31828963400038 - RCS Rennes B 318 289 634 - TVA FR41318289634
SCD LUISINA © 1989-2025